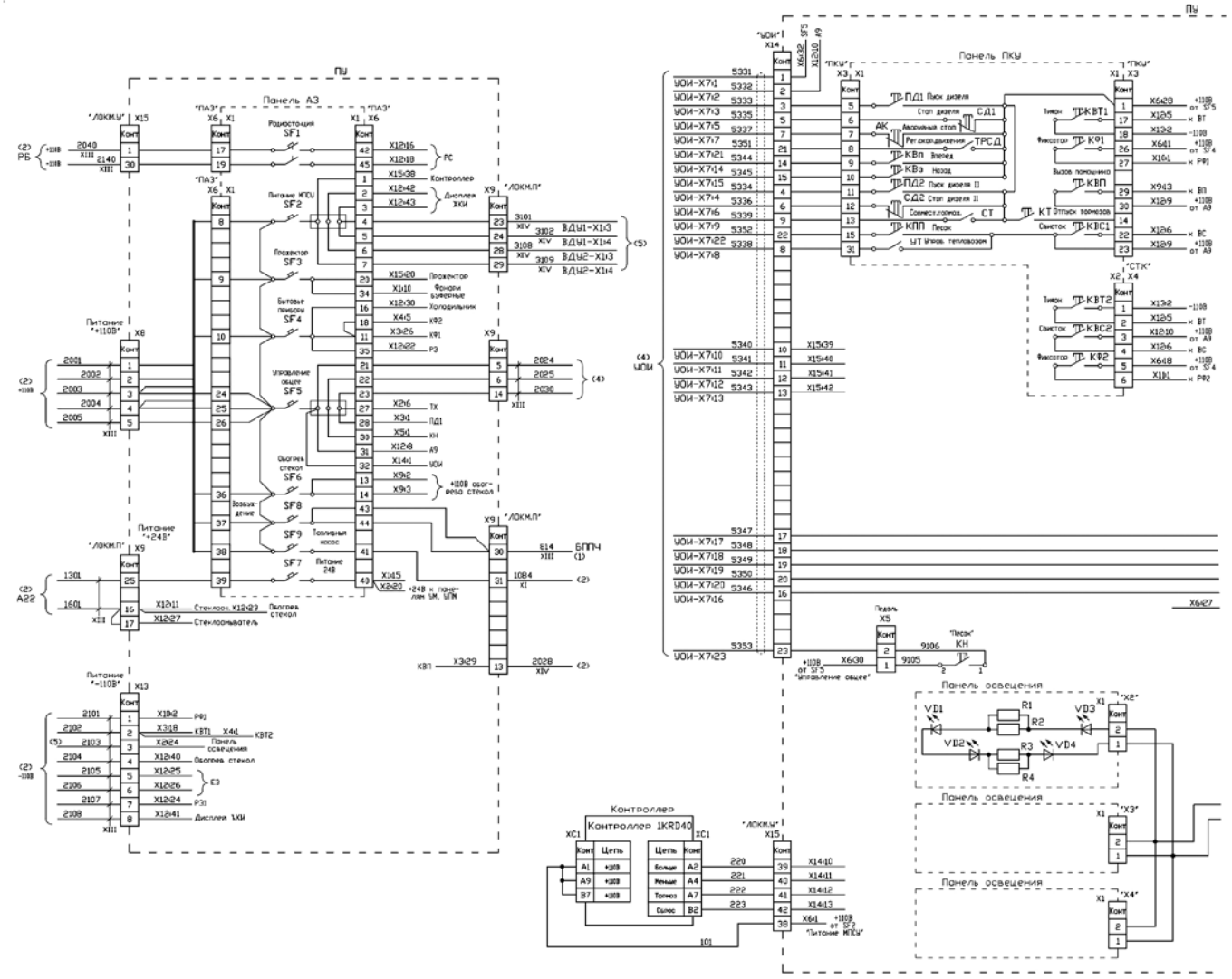

Рис. П8. Схемы подключения пульта управления (ПУ) и его панелей к устройству обработки информации (УОИ).