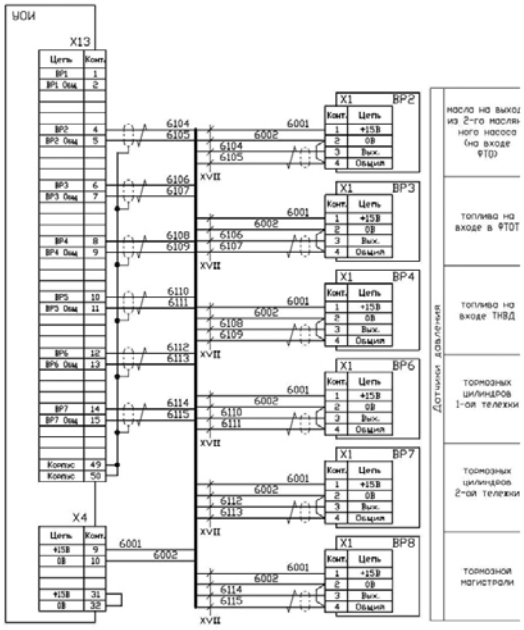
УОИ
X13
X4
X1 ВР2
X1 ВР3
X1 ВР4
X1 ВР6
X1 ВР7
X1 ВР8
масло на выходе из 2-го масляного насоса (на входе ФТО)
топлива на входе в ФТОТ
топлива на входе ТНВД
тормозных цилиндров 1-ой тележки
тормозных цилиндров 2-ой тележки
тормозной магистрали
Датчики давления

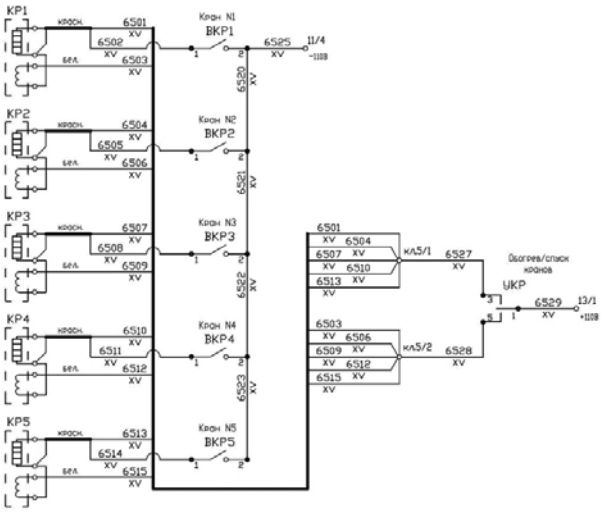
КР1
КР2
КР3
КР4
КР5
Кран N1 ВКР1
Кран N2 ВКР2
Кран N3 ВКР3
Кран N4 ВКР4
Кран N5 ВКР5
Обогрев/слиск кранов
УКР

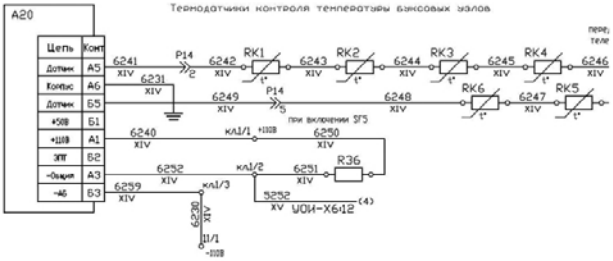
A20
Термодатчики контроля температуры буксовых узлов
при включении SF5
УОИ-X612

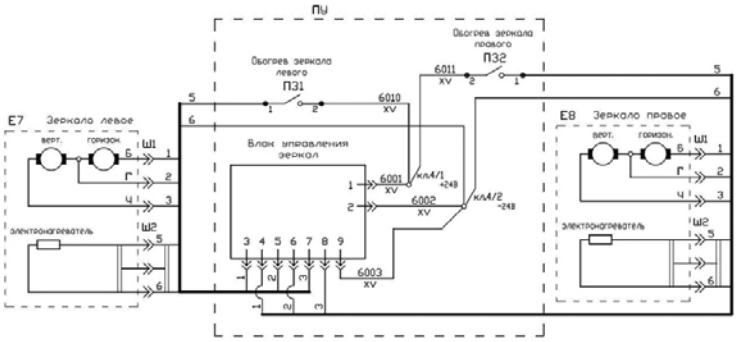
ПУ
Обогрев зеркала левого П31
Обогрев зеркала правого П32
Блок управления зеркал
E7 Зеркало левое
E8 Зеркало правое
верт.
горизон.
электронагреватель

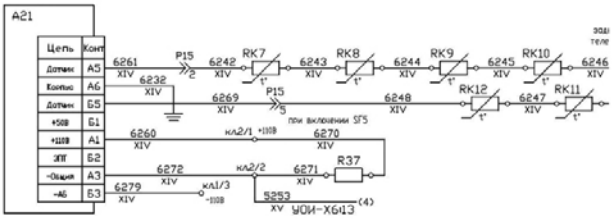
A21
при включении SF5
УОИ-X613