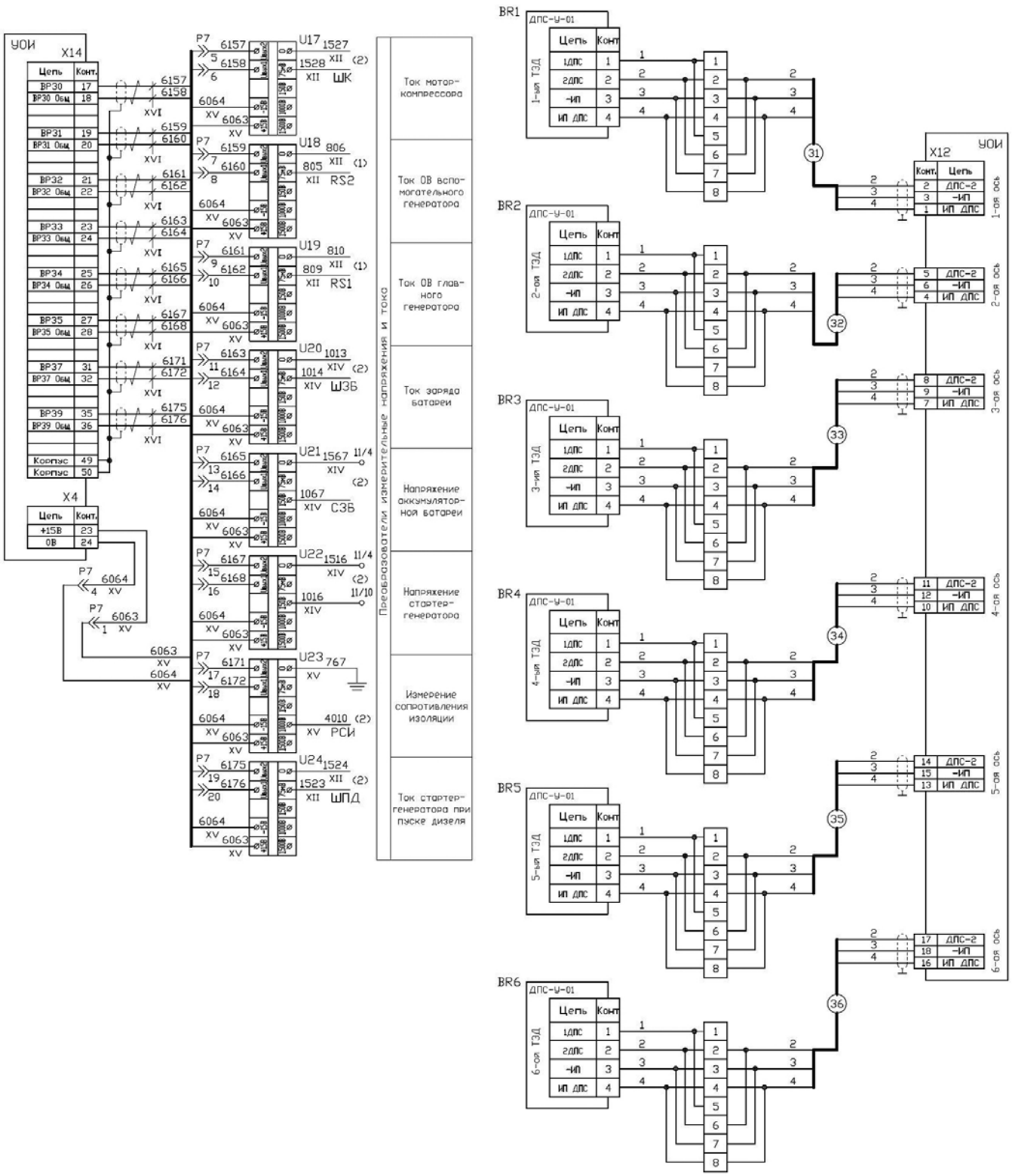
УОИ
X14
Цепь
Конт.
ВР30
ВР30 Общ
ВР31
ВР31 Общ
ВР32
ВР32 Общ
ВР33
ВР33 Общ
ВР34
ВР34 Общ
ВР35
ВР35 Общ
ВР37
ВР37 Общ
ВР39
ВР39 Общ
Корпус
X4
+15В
0В
U17
U18
U19
U20
U21
U22
U23
U24
ШК
RS2
RS1
ШЗБ
СЗБ
РСИ
ШПД
Преобразователи измерительные напряжения и тока
Ток мотор-компрессора
Ток ОВ вспомогательного генератора
Ток ОВ главного генератора
Ток заряда батареи
Напряжение аккумуляторной батареи
Напряжение стартер-генератора
Измерение сопротивления изоляции
Ток стартер-генератора при пуске дизеля
BR1
BR2
BR3
BR4
BR5
BR6
ДПС-У-01
1-ая ТЭД
2-ая ТЭД
3-ая ТЭД
4-ая ТЭД
5-ая ТЭД
6-ая ТЭД
1ДПС
2ДПС
-ИП
ИП ДПС
X12
ДПС-2
1-ая ось
2-ая ось
3-ая ось
4-ая ось
5-ая ось
6-ая ось