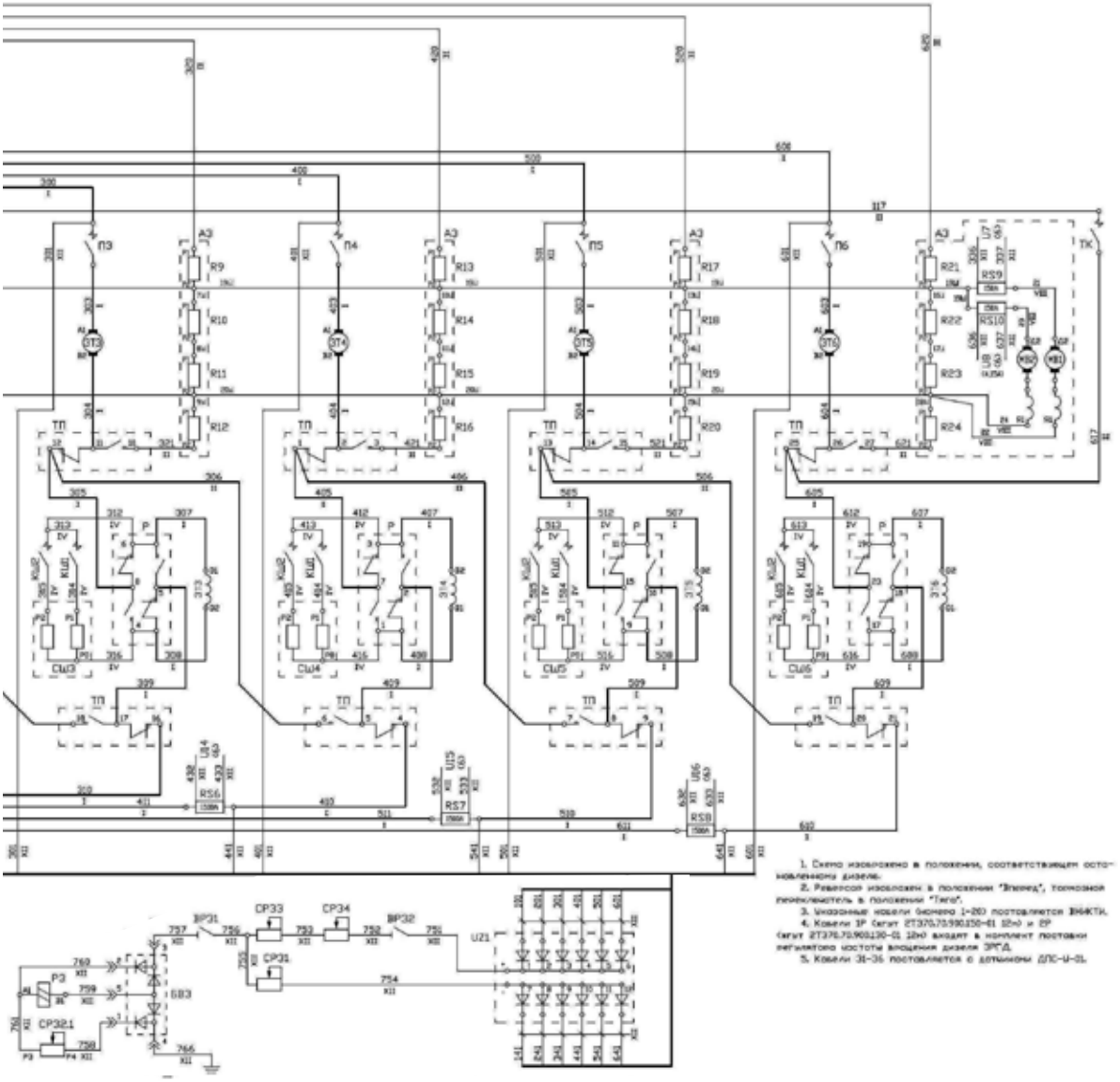

1. Схема изображена в положении, соответствующем остановленному дизелю.
2. Реверсор изображен в положении "Вперед", тормозной переключатель в положении "Тяга".
3. Указанные номера (номера 1-20) поставляются ВНИКТИ.
4. Кабели 1Р (артикул 2Т370.70.990150-01 12х0 и 2Р (артикул 2Т376.70.901130-01 12х0 входят в комплект поставки регулятора частоты вращения дизеля ЭРГД.
5. Кабели 31-36 поставляется с дельфином ДПС-4-01.