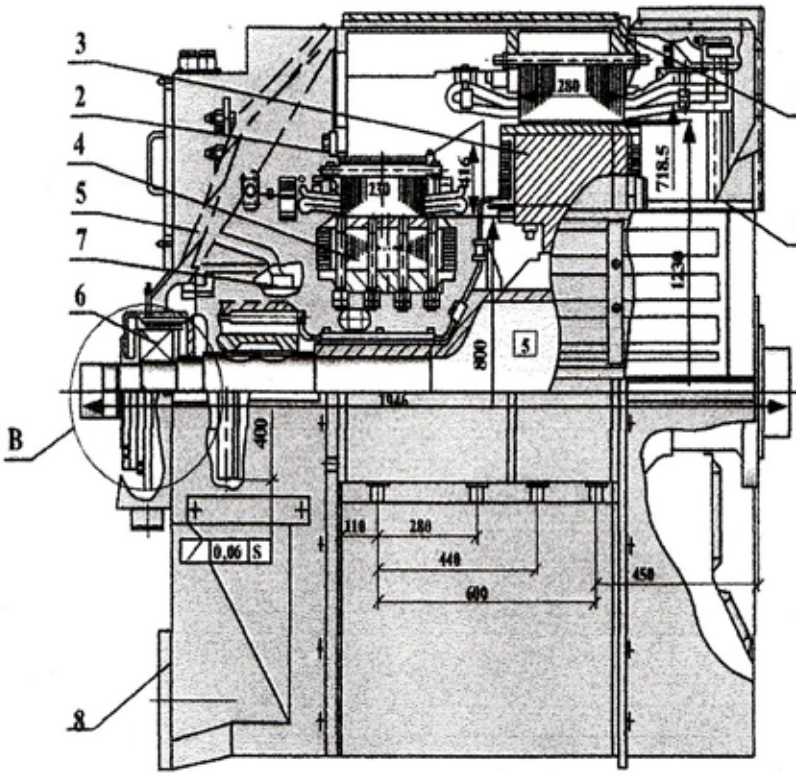

Рис. 18. Агрегат тяговый АСТМ 2800.600-1000 У2

1 - статор тягового генератора, 2 - статор вспомогательного генератора; 3 - ротор тягового генератора; 4 - ротор вспомогательного генератора; 5 - щит подшипниковый; 6 - подшипник; 7 - щеткодержатель; 8 - патрубок для входа охлаждающего воздуха; 9 - патрубок для выхода охлаждающего воздуха.

Характеристика агрегата синхронного тягового модернизированного АСТМ 2800-1000 У2.

Таблица 15

Наименование параметра	**Тяговый генератор**	**Вспомогательный генератор**	
		Обмотка энергоснабжения	**Обмотка питания собственных нужд**
Номинальная мощность, кВт	2750*	600	171
Номинальное значение линейного напряжения, В	580/405	2х1200	400
Номинальное значения тока (фазного), А	2х1475/2х2150	163**	405
Номинальное значение кратковременного тока в течение 2 мин, А	2х3200		
Номинальная частота вращения, c^{-1} (об/мин)	16,67(1000)	16,67(1000)	16,67(1000)
Номинальная частота, Гц	100	100	100
КПД, %	96,0/95,5	91,0***	91,0***
Выпрямленное значение напряжения тягового генератора, В	750/750		
Выпрямленное значение тока тягового генератора, А	3600/5400		
Выпрямленное значение напряжения генератора энергоснабжения в диапазоне частоты вращения вала агрегата при(0,8..1,0) $n_{ном}$ агрегата, В при 0,7 $n_{ном}$ агрегата, В		3000^{-}_{300} 2600	
Коэффициент мощности			0,61